COSMOS 96

LÍNEA RESIDENCIAL

- Diseño vanguardista.
- Tapa que cubre el Asiento.
- Ideal para Cerámicas one piece.
- Fabricación de colores especiales.
- Bisagra alargada

COSMOS 96

LÍNEA RESIDENCIAL

Disponible:

ALARGADO

CIERRE LENTO

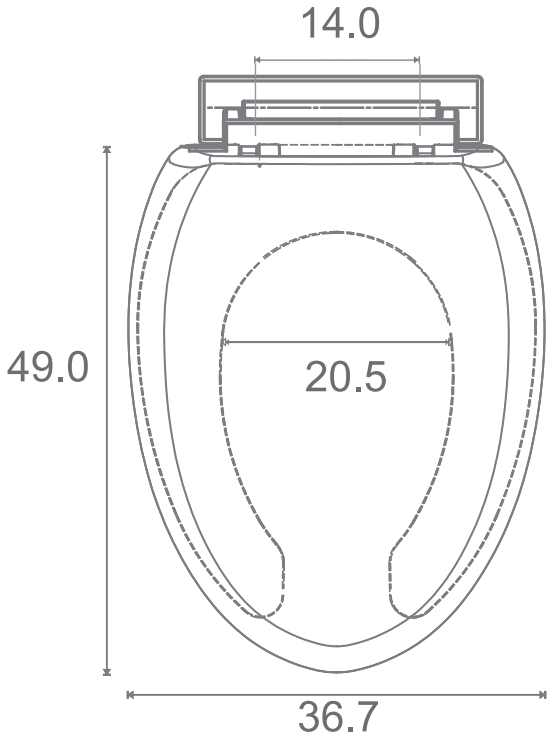

Unidades: Centímetros

Datos Técnicos — Cosmos 96

Material
Polipropileno de alta densidad

Tipo de aro:
Abierto

Características
Largo:49.0 cm
Ancho: 36.7 cm

Diametro interior
Ancho: 20.5 cm

Distancia entre goznes
Ancho: 14.0 cm

Peso unitario armado	Peso neto unitario	Peso neto master	Piezas por empaque
1.150 kg	1.430 kg	8.6 kg	6 pzas

Medidas del empaque unitario.
Largo: 51.0 cm
Ancho: 37.7 cm
Alto: 6.6 cm

Cubicaje contenedor 40´
4176 pzas

CATALOGO 2023

SISTEMA DE FIJACIÓN

CONTENIDO:

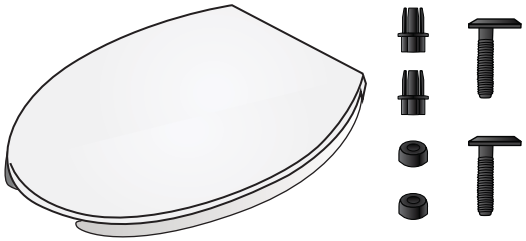

1 Asiento de baño con bisagra corrida.
2 Tornillos.
2 Tuercas.
2 Rondanas cónicas.

1 INSTALACIÓN DE LOS TORNILLOS

A) Introduzca el tornillo dentro del carril de la bisagra.

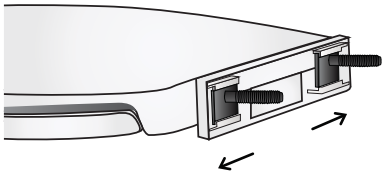

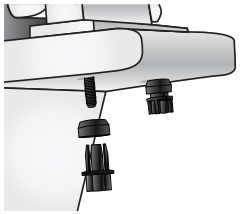

B) Introduzca el tornillo en el gozne y en el barreno de la cerámica, coloque la rondana y la tuerca.

2 FIJACIÓN AL INODORO:

Con las 4 posiciones del tornillo se permite un ajuste del asiento hacia una dirección específica.
* Los tornillos muestran vista aérea.

3

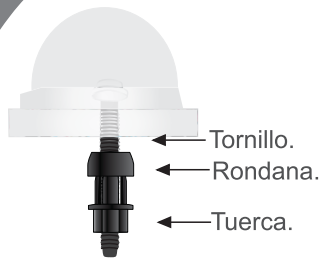

Tuerca con sistema de auto-cierre al presionar contra la rondana haciendo mas rápido el atornillado

Sistema de Fijación Rápida

Importante:
La rondana debe estar en esta posiciónpara poderhacer presión a la tuerca

4 ¡LISTO! YA TIENE INSTALADO SU NUEVO ASIENTO

* Se recomienda apretar la tuerca una semana después de su instalación.
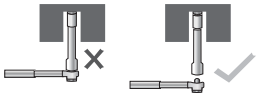
* NO UTILICE PALANCA PARA APRETAR LA TUERCA.