PREMIUM 92

LÍNEA RESIDENCIAL

- Diseño perdurable
- Perno de zinc que protege del óxido.
- Amplia gama de colores
- Fabricacion de colores especiales

CATALOGO 2023

PREMIUM 92

LÍNEA RESIDENCIAL

Disponible:

REDONDO

CIERRE LENTO

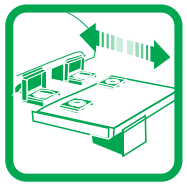

QUICK RELEASE SYSTEM

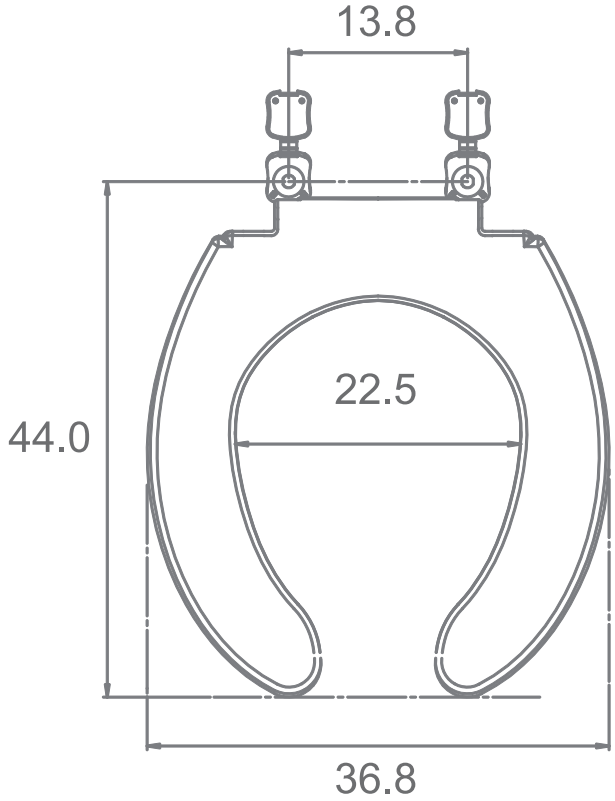

Unidades: Centímetros

Datos Técnicos — Premium 92

Material
Polipropileno de alta densidad

Tipo de aro:
Abierto

Características
Largo: 44.0 cm
Ancho: 36.8cm

Diametro interior
Ancho: 22.5cm

Distancia entre goznes
Ancho: 13.8

Peso unitario armado	Peso neto unitario	Peso neto master	Piezas por empaque
1.120 kg	1.380 kg	8.300 kg	6 pzas

Medidas del empaque unitario.
Largo: 46.6 cm
Ancho: 37.3 cm
Alto: 6.1 cm

Cubicaje contenedor 40´
5,100 pzas

CATALOGO 2023

SISTEMA DE FIJACIÓN

PREMIUM 92
LÍNEA RESIDENCIAL

CONTENIDO:

1 Asiento de baño
2 Tornillos
2 Tuercas
2 Rondanas cónicas
2 Arandelas Metálicas.

1 INSTALACIÓN DE LOS TORNILLOS Y ARANDELAS

A) Coloque la arandela dentro de la cavidad del gozne.

B) Introduzca el tornillo dentro de la arandela metálica y en el barreno de la cerámica.

2 FIJACIÓN AL INODORO:

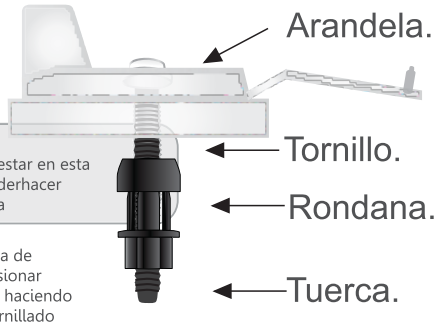

Importante:
La rondana debe estar en esta posiciónpara poderhacer presión a la tuerca

Tuerca con sistema de auto-cierre al presionar contra la rondana haciendo mas rápido el atornillado

Sistema de Fijación Rápida

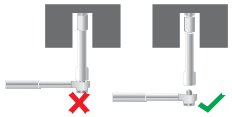

** NO UTILICE PALANCA PARA APRETAR LA TUERCA.*

3 ¡LISTO! YA TIENE INSTALADO SU NUEVO ASIENTO

** Se recomienda apretar la tuerca una semana después de su instalación.*