PREMIUM 96

LÍNEA RESIDENCIAL

- Diseño perdurable.
- Materiales vírgenes y resistentes
- Bisagra alargada
- Sistema de fijación multiposición
- Fabricación de colores especiales
- Asiento con sistema de caída lenta

CATALOGO 2023

PREMIUM 96

LÍNEA RESIDENCIAL

Disponible:

ALARGADO

CIERRE LENTO

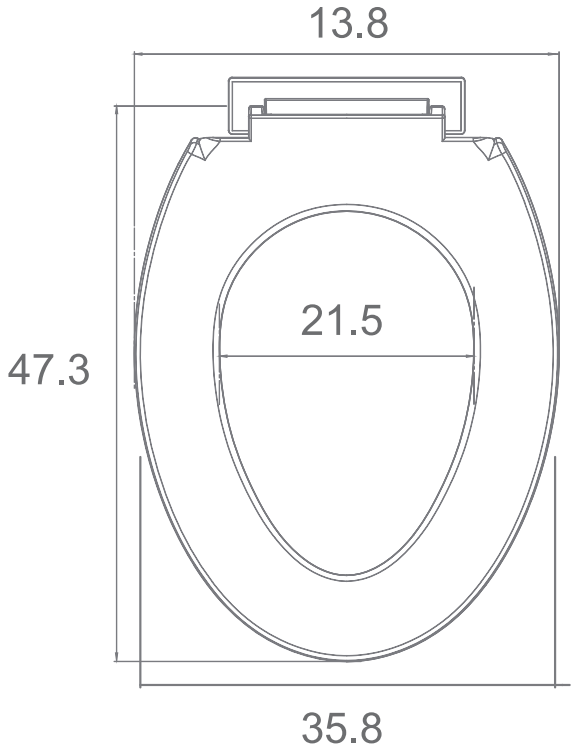

Unidades: Centímetros

Datos Técnicos — Premium 96

Material
Polipropileno de alta densidad

Tipo de aro:
Cerrado

Características
Largo: 47.3 cm
Ancho: 35.8 cm

Diametro interior
Ancho: 21.5 cm

Distancia entre goznes
Ancho: 13.8

Peso unitario armado
1.520 kg

Peso neto Emp. unitario
1.790 kg

Peso neto master
10.8 kg

Piezas por empaque
6 pzas

Medidas del empaque unitario.
Largo: 51.0 cm
Ancho: 37.7 cm
Alto: 6.6 cm

Cubicaje contenedor 40´
4,176 pzas

SISTEMA DE FIJACIÓN

PREMIUM 96
LÍNEA RESIDENCIAL

CONTENIDO:

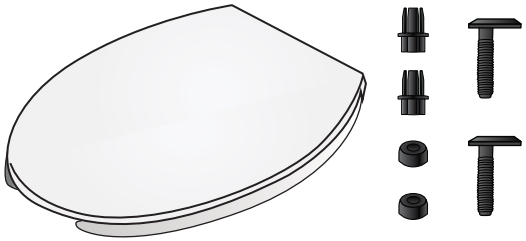

1 Asiento de baño con bisagra corrida.
2 Tornillos.
2 Tuercas.
2 Rondanas cónicas.

1 INSTALACIÓN DE LOS TORNILLOS

A) Introduzca el tornillo dentro del carril de la bisagra.

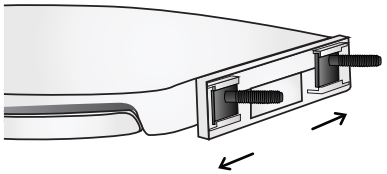

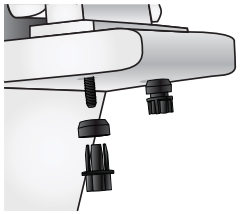

B) Introduzca el tornillo en el gozne y en el barreno de la cerámica, coloque la rondana y la tuerca.

2 FIJACIÓN AL INODORO:

Con las 4 posiciones del tornillo se permite un ajuste del asiento hacia una dirección específica.
* Los tornillos muestran vista aérea.

3

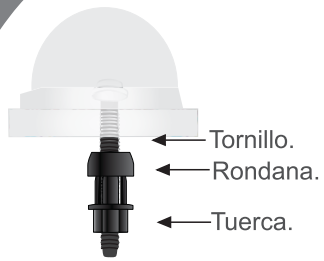

Tuerca con sistema de auto-cierre al presionar contra la rondana haciendo mas rápido el atornillado

Sistema de Fijación Rápida

Importante:
La rondana debe estar en esta posiciónpara poderhacer presión a la tuerca

4 ¡LISTO! YA TIENE INSTALADO SU NUEVO ASIENTO

* Se recomienda apretar la tuerca una semana después de su instalación.
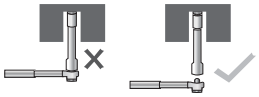
* NO UTILICE PALANCA PARA APRETAR LA TUERCA.