SHELL
LÍNEA REFORZADA

- Diseño en forma de concha.
- Asiento ergonómico.
- Aro cerrado.
- Fabricacion de colores especiales

SHELL
LÍNEA REFORZADA

Disponible:

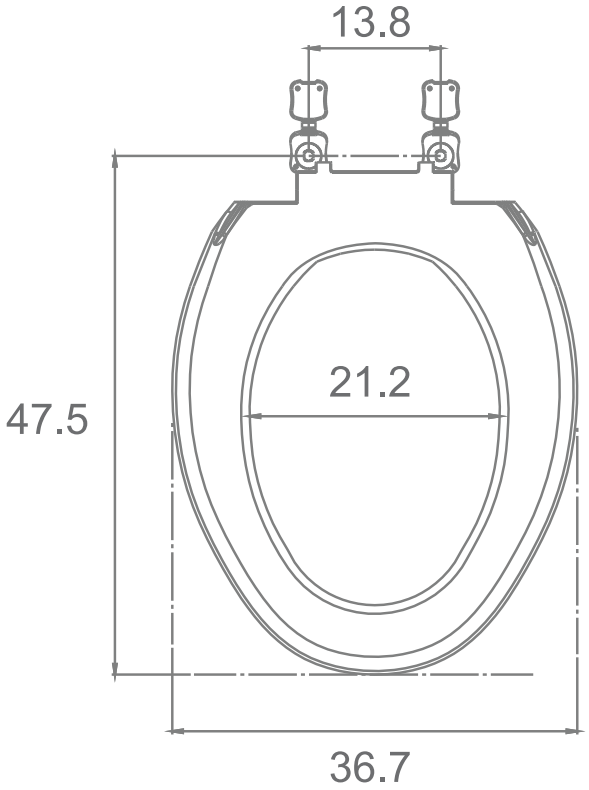

Unidades: Centímetros

Datos Técnicos — Shell

Material
Polipropileno de alta densidad

Tipo de aro:
Cerrado

Características
Largo: 47.5 cm
Ancho: 36.7 cm

Diámetro interior
Ancho: 21.2 cm

Distancia entre goznes
Ancho: 13.8

Peso unitario armado	Peso neto Emp. unitario	Peso neto master	Piezas por empaque
1.700 kg	2.050 kg	12.3 kg	6 pzas

Medidas del empaque unitario.
Largo: 51.0 cm
Ancho: 37.7 cm
Alto: 6.6 cm

SISTEMA DE FIJACIÓN

CONTENIDO:

1 Asiento de baño
2 Tornillos
2 Tuercas
2 Rondanas cónicas

1 INSTALACIÓN DE LOS TORNILLOS

A) Posicione los tornillos dentro del gozne.

B) introduzca el tornillo en el barreno de la cerámica y coloque la rondana y la tuerca.

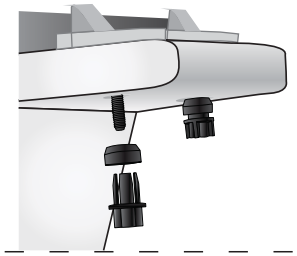

2 FIJACIÓN AL INODORO:

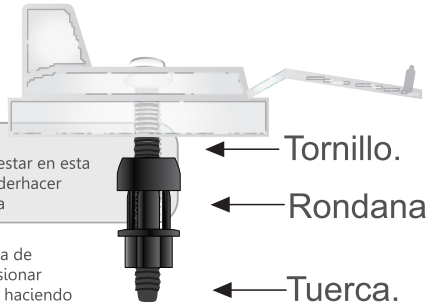

Importante:
La rondana debe estar en esta posiciónpara poderhacer presión a la tuerca

Tornillo.

Rondana.

Tuerca con sistema de auto-cierre al presionar contra la rondana haciendo mas rápido el atornillado

Tuerca.

Sistema de Fijación Rápida

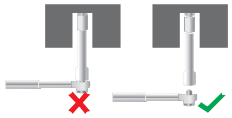

** NO UTILICE PALANCA PARA APRETAR LA TUERCA.*

3 ¡LISTO! YA TIENE INSTALADO SU NUEVO ASIENTO

** Se recomienda apretar la tuerca una semana después de su instalación.*