PLATINUM 98
LÍNEA REFORZADA

- Modelo reforzado.
- Fabricación de colores especiales.
- Alto brillo en su acabado.

PLATINUM 98

LÍNEA REFORZADA

Disponible:

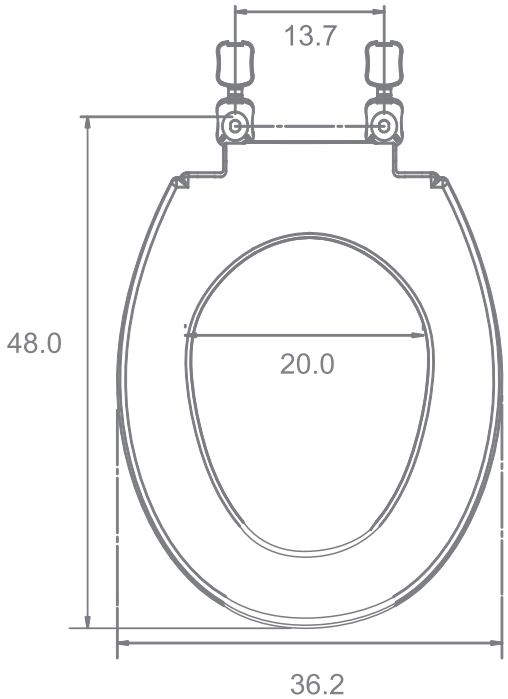

Unidades: Centímetros

Datos Técnicos

Material
Polipropileno de alta densidad

Tipo de aro:
Cerrado

Características
Largo: 48.0 cm
Ancho: 36.2cm

Diámetro interior
Ancho: 20.0cm

Distancia entre goznes
Ancho: 13.7

Peso unitario armado	Peso neto Emp. unitario	Peso neto master	Piezas por empaque
1.750 kg	1.950 kg	11.7 kg	6 pzas

Medidas del empaque unitario.
Largo: 51.0 cm
Ancho: 37.7 cm
Alto: 6.6 cm

Sistema de fijacion

PLATINUM 98
LÍNEA REFORZADA

CONTENIDO:

1 Asiento de baño
2 Tornillos
2 Tuercas
2 Rondanas cónicas
2 Arandelas Metálicas.

1 INSTALACIÓN DE LOS TORNILLOS Y ARANDELAS

A) Coloque la arandela dentro de la cavidad del gozne.

B) Introduzca el tornillo dentro de la arandela metálica y en el barreno de la cerámica.

2 FIJACIÓN AL INODORO:

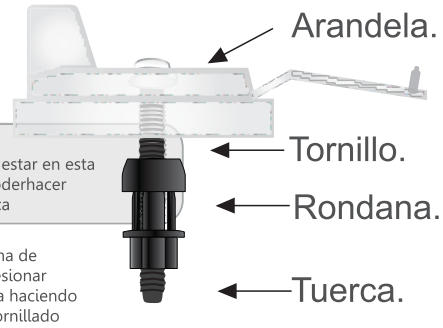

Importante:
La rondana debe estar en esta posiciónpara poderhacer presión a la tuerca

Tuerca con sistema de auto-cierre al presionar contra la rondana haciendo mas rápido el atornillado

Sistema de Fijación Rápida

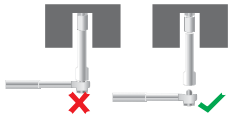

** NO UTILICE PALANCA PARA APRETAR LA TUERCA.*

3 ¡LISTO! YA TIENE INSTALADO SU NUEVO ASIENTO

** Se recomienda apretar la tuerca una semana después de su instalación.*